HYDRO PARTNER

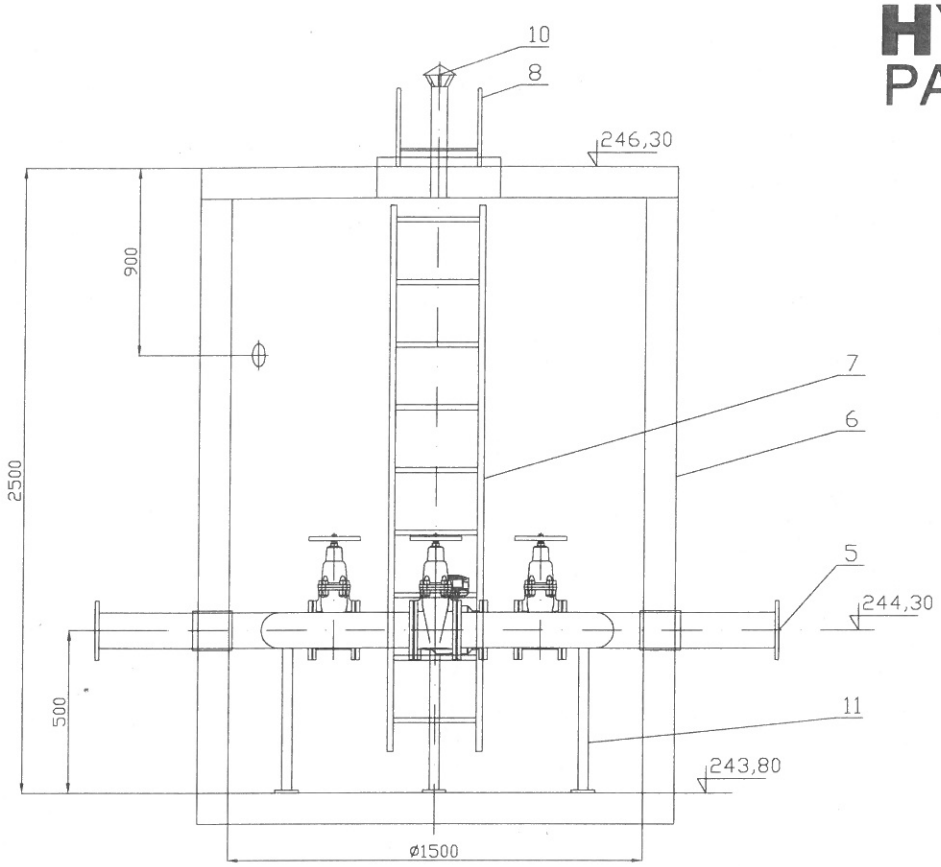

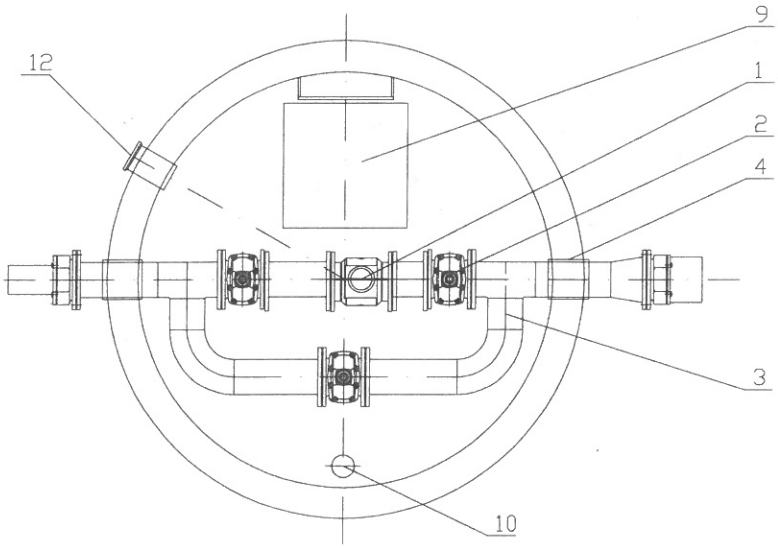

ADAPTOWANO:

RYS. NR 5

SCHEMAT STUDNI POMIAROWEJ (POM)

Lp	Nazwa	Ilość	Materiał	Producent
12	Króciec elektryczny	1	PVC110	
11	Podpory	1kpl.	stal nierdzewna	
10	Kominek wentylacyjny	1	stal nierdzewna	
9	Właz	1	stal nierdzewna	
8	Poręcz	1	stal nierdzewna	
7	Drabinka	1	stal nierdzewna	
6	Zbiornik	1	Kregi C35/45	
5	Króciec kołnierzowy DN65	2	stal nierdzewna	
4	Uszczelnienie łańcuchowe DN65	2		
3	Orurowanie DN65/80	1kpl.	stal nierdzewna	
2	Zasuwa klinowa DN65	3		JAFAR
1	Przepływomierz DN65 FMT020	1		SIEMENS

Skala	Komora pomiarowa: KP Cyganki gm. Panki	Nr rys.